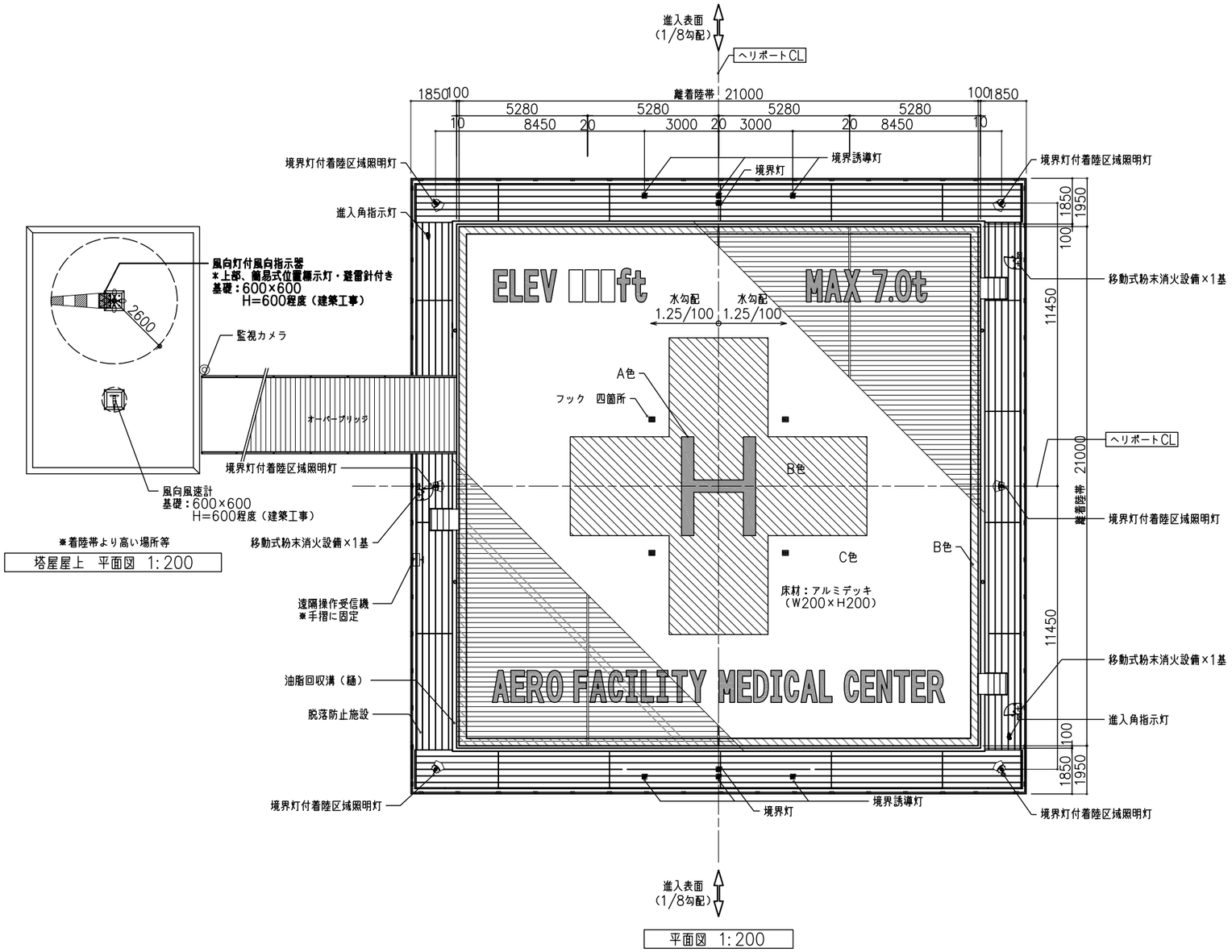

＊着陸帯より高い場所等

塔屋屋上 平面図 1:200

平面図 1:200

『飛行場外離着陸場』 設置基準		
1.離着陸帯	長さ	……使用機の全長の1.2倍以上
	巾	……使用機の全巾の1.2倍以上
	表面	……十分に平坦、
		……最大縦断勾配 2%
		……最大横断勾配 2.5%
	構造	……使用上の運航に十分耐える強度を有するもの
2.進入区域	進入表面勾配	……着陸方向 1/8
及び進入表面勾配		同表面の上に出る高さの物件がないこと。
3.転移表面	転移表面勾配	……着陸方向 1/1
		ただし各辺から外側にそれぞれ10mまでの
		範囲内は1/2の勾配を有する表面上に出る
		高さの物件が無いこと。
4.航空灯火	風向灯付風向指示器	‥夜間において少なくても300m上空から風向指示器
		の指示する方向が明瞭に視認できるような照明を有
		するものを設置すること。
	着陸区域照明灯	……離着陸地帯の周辺であって、航空機の航行に障害と
		ならない場所に設置すること。
	境界灯	……離着陸地帯の境界線から1.5m以内で15m以下の
		ほぼ等間隔に8個以上設置すること。
	境界誘導灯	……離着陸経路と離着陸地帯の境界線とが交差する付近
		から6m以内で経路に直交する直線上に離着陸経路
		に対し対称に3m以下のほぼ等間隔に3灯以上設置
		すること。
航空灯火（推奨）	飛行場灯台	……周囲の状況から位置の確認が困難な場合に必要。
		＊簡易式位置標示灯でも可。
	進入角指示灯	……着陸の安全を確保するための場合に必要。
5.その他施設（推奨）	風向風速計	……地上からの支援が必要な場合に設置。
	監視カメラ	……必要と認められる場合に設置。
		（病院ネットワークカメラ）
	係留フック	……必要に応じて設置。

■航空灯火等

凡 例	名 称
	簡易式位置標示灯
	進入角指示灯
	風向灯付風向指示器
	境界灯付着陸区域照明灯
	境界灯
	境界誘導灯
	風向風速計
	遠隔操作受信機
	ヘリポート照明制御盤
	監視カメラ

＊遠隔操作パネル、風速計デジタル表示器は防災センターや守衛室に設置
＊離着陸経路が180°では無い場合、境界誘導灯は「3灯＋5灯」が必要

■ 施設名称

1300 AERO FACILITY MEDICAL CENTER 650

■ 標高指示

1300 ELEV □□ft 550

■ 最大荷重表示

1300 MAX 7.0t 650

＊最大荷重表示、標高表示、施設名称については協議の上決定する。

塗装工程

1. 下地ケレン清掃
2. 下地洗浄
3. 下塗プライマー
4. 中・上塗仕上（2回塗布）
5. 白十字部分 中・上塗仕上（2回塗布）
6. Hマーク 仕上
7. 外周ライン 仕上
8. 文字 仕上

塗装材料

アクリルウレタン系・ノンスリップ塗装

凡例

A色：赤色
（G07−40X近似色）
B色：白色
（GN−95）
C色：協議の上決定
文字：白色
（GN−95）
（日塗工2013年G版）

＊施設名称、配置については病院と協議の上決定する

◎この図は、参考図です。設計条件、周辺環境等により着陸帯の大きさ、仕様等が異なります。この図を利用し問題が生じても弊社は、責任を負いません。

問い合わせ先TEL:03-5402-6810 SAMPLE

東京都47920号一級建築士事務所
エアロファシリティー株式会社

承認	特記	訂正	縮尺	件名	図面番号
東條	▷		A3版 1:200	飛行場外離着陸場（病院） キャットウォークタイプ	場外キー01
担当 東條 / 製図 田中			完成年月日 18.04.23	図面名称 平面図	(2−a−01)

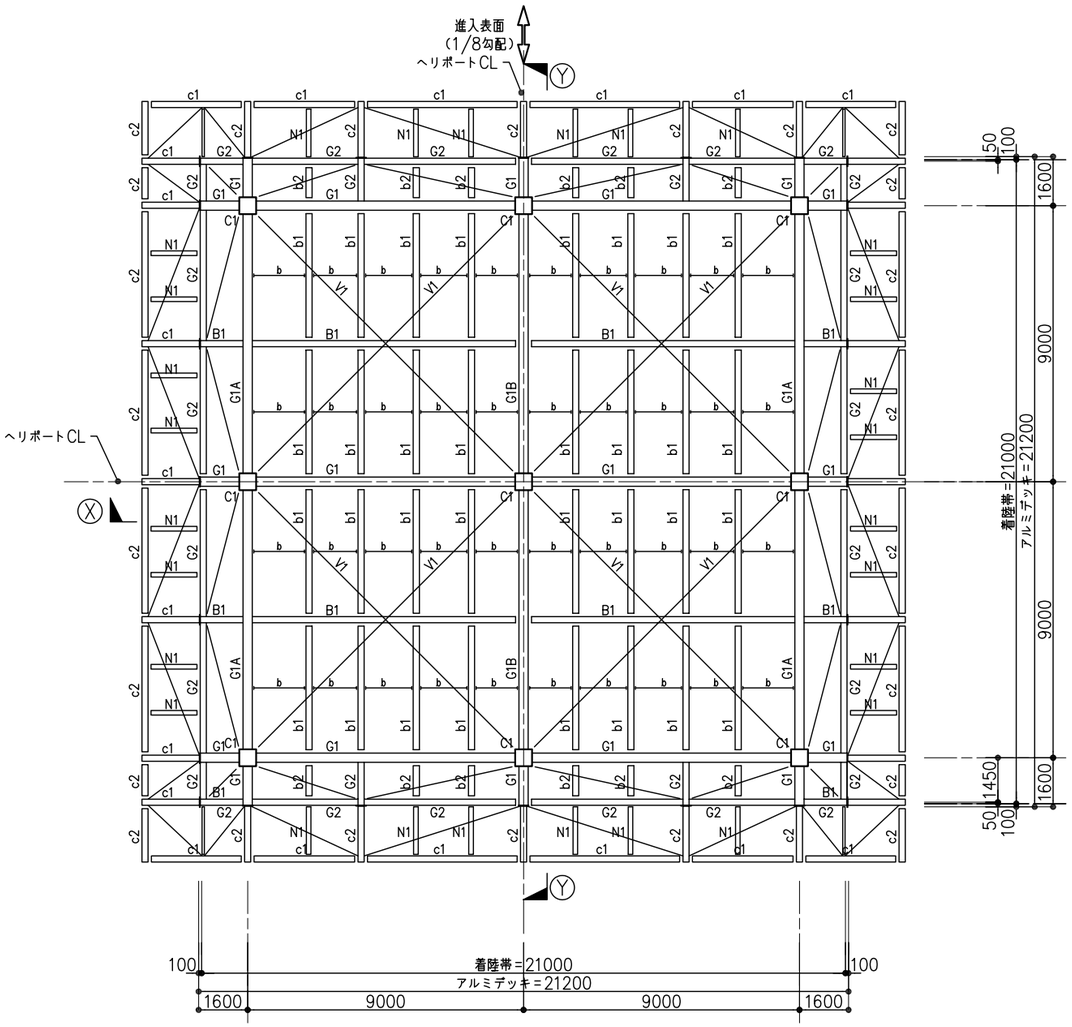

梁伏図 1:200

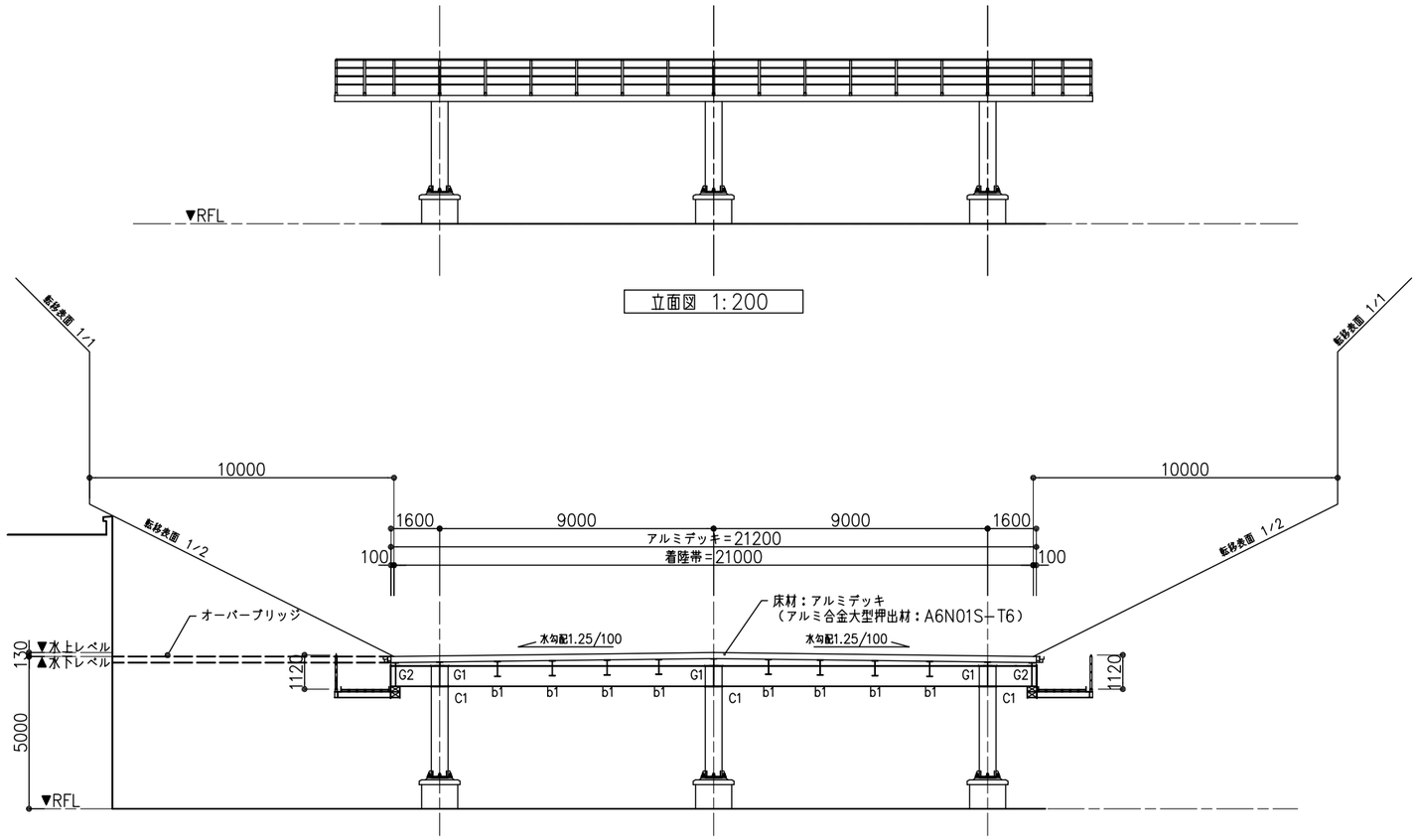

立面図 1:200

X−X 断面図 1:200

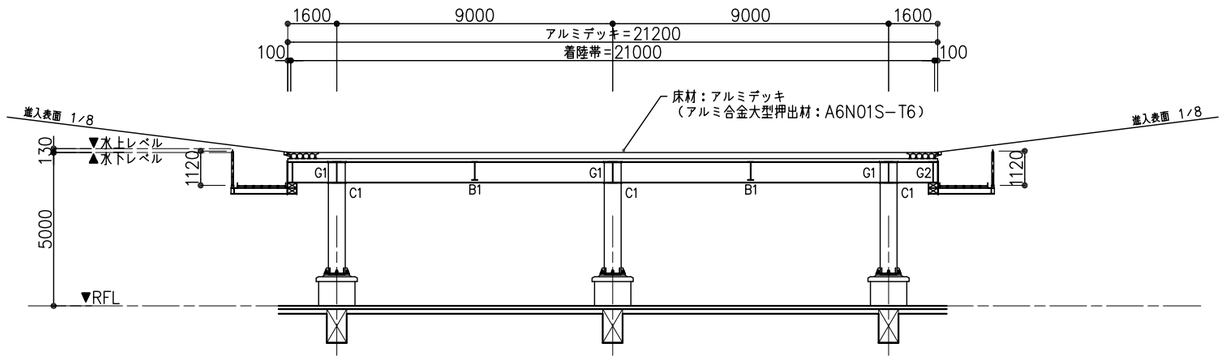

Y−Y 断面図 1:200

■参考資料（部材リスト）

部材リスト	
C1	□−550×550×25
G1	H−700×300×13×24
G1A	H−700×300×13×24 CT−100×200×8×12
G1B	H−700×300×13×24 BT−230×200×9×12
G2	H−700×300×13×24
b1	H−500×200×10×16
b2	H−294×200×8×12
N1	H−150×150×7×10
c1	H−200×200×8×12
c2	H−200×200×8×12
V1	L−75×75×12

注）メンバーはヘリポート形態、荷重条件、等により変わります。

◎この図は、参考図です。設計条件、周辺環境等により着陸帯の大きさ、仕様等が異なります。この図を利用し問題が生じても弊社は、責任を負いません。 問い合わせ先TEL：03-5402-6810 SAMPLE

東京都47920号一級建築士事務所
エアロファシリティー株式会社

承認	特記	訂正	縮尺	件名	図面番号
東條	▷		A3版 1:200	飛行場外離着陸場（病院） キャットウォークタイプ	場外キー02
担当 東條 製図 田中			完成年月日 18.04.23	図面名称 梁伏図・立面図・断面図	(2−a−02)

アルミデッキ（クランプ固定）詳細図　S=1/10

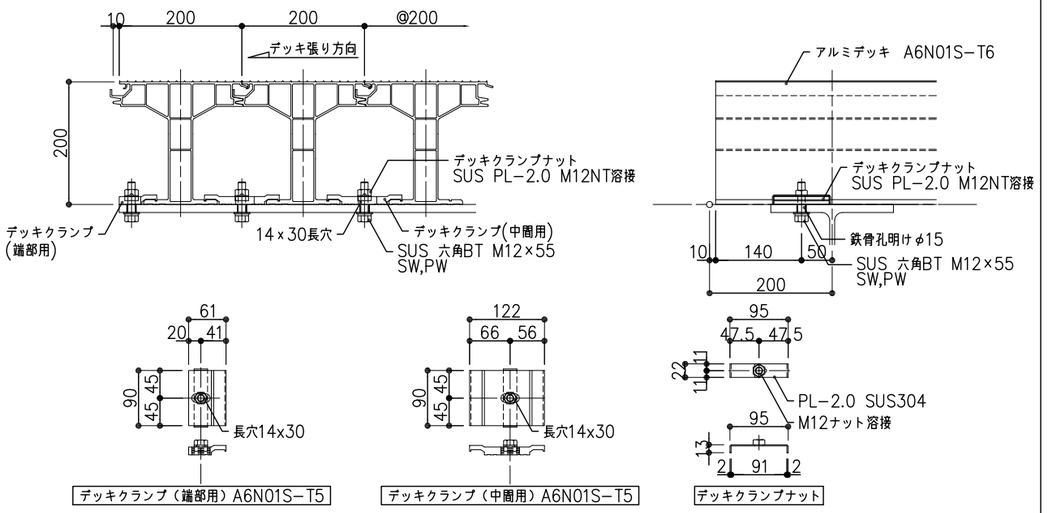

アルミデッキ（ボルト固定）詳細図　S=1/5　　S=1/10

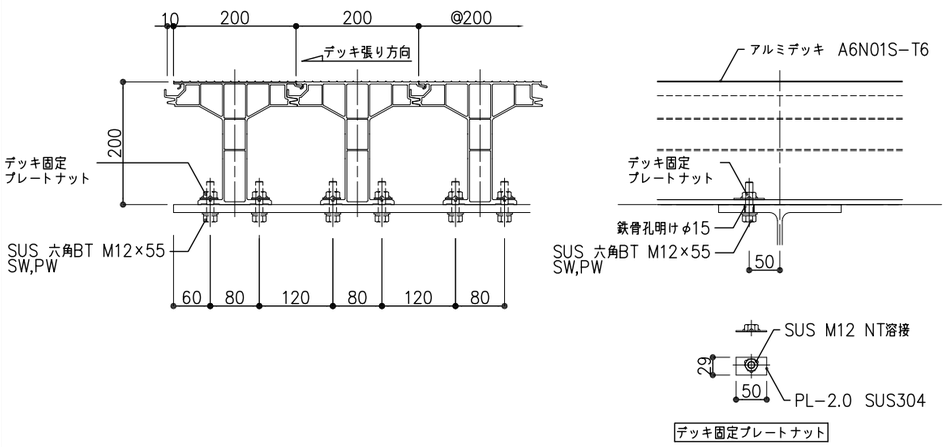

油脂回収溝（樋）詳細図　S=1/10

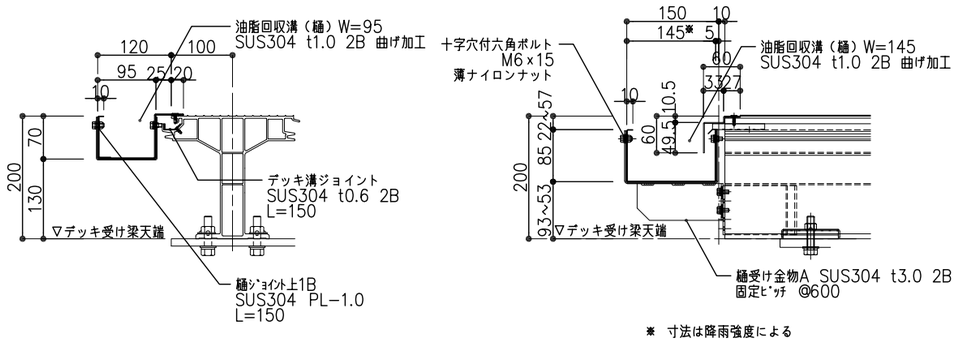

※ 寸法は降雨強度による

油水分離槽詳細図　S=1/50

注）タンク容量については離着陸機種の選定による

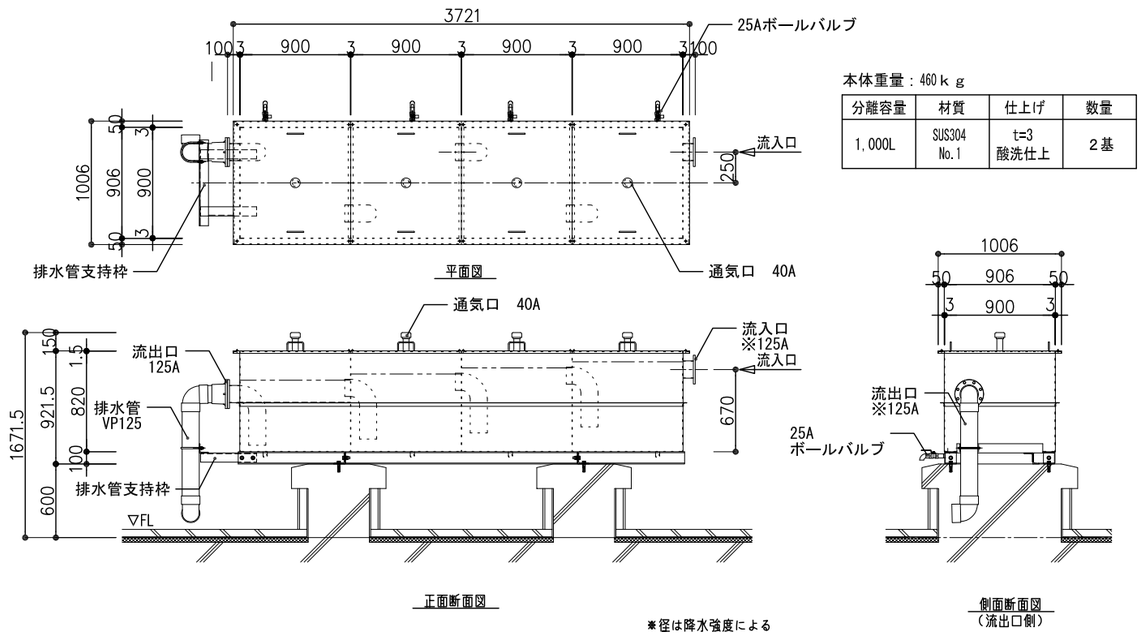

本体重量：460ｋｇ

分離容量	材質	仕上げ	数量
1,000L	SUS304 No.1	t=3 酸洗仕上	2基

※径は降水強度による

断面詳細図　S=NON

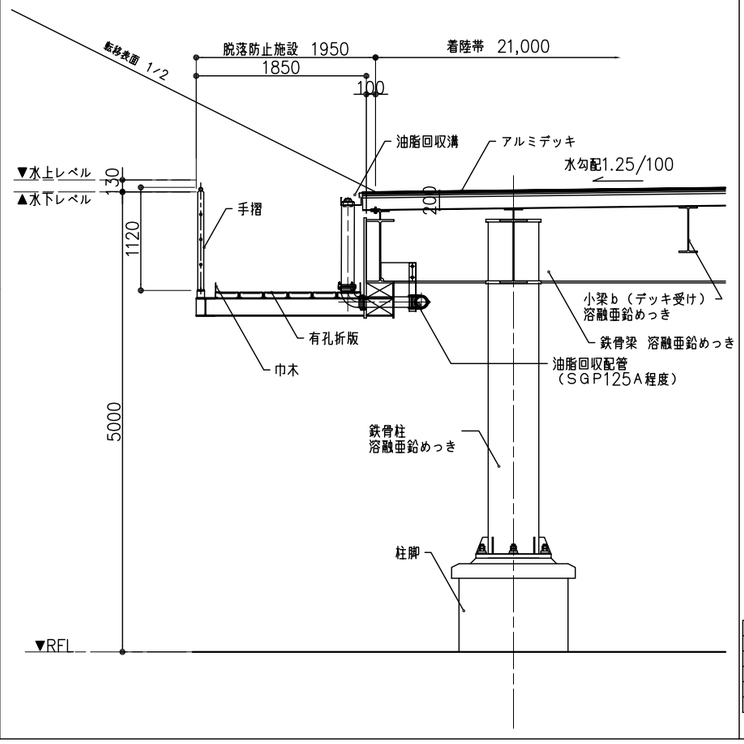

移動式粉末消火設備　S=1/40

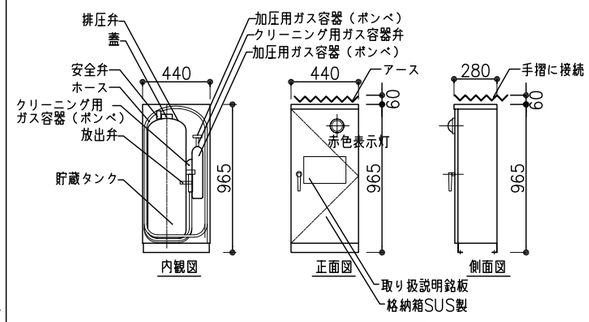

移動式消火器姿図

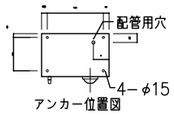

アンカー位置図

危険物設置基準対応型
適合薬剤：第4～1号
（第三種消火薬剤 リン酸アンモニウム90%以上含有）

対応銘板詳細

格納箱	構造	前面片開き方式
	塗装色	マンセル7.5R4/14
	表示灯	AC100V 2W（赤色）

仕様　移動式粉末消火設備　S−HDA−75EC（危険物対応型）

規格	安全センター認定品	充填薬剤	粉第4～1号 粉末（ABC）33.0kg	本体容器塗色	赤色合成樹脂焼付塗装
形式承認番号	C−437号	本体容器	鉄製t=3.2mm・内容量38L（安全弁付き）	ホース	ゴム製（SBR）20m
総質量	約90ｋｇ	起動方式	手動起動	CO2加圧用 容器内容積	加圧用1.25L・クリーニング用1.0L
全高	約965ｍｍ	放射時間・距離	約65秒（28ｋｇ/min）（20℃）	ガス容器 ガスの重量	加圧用750ｇ・クリーニング用660ｇ
全巾	約440ｍｍ		8~10ｍ（20℃）	ノズル	ボールパイプ式 φ8.9ｍｍ
全高	約280mm	使用温度範囲	−20℃～+40℃	耐圧試験圧力値	3.00MPa

◎この図は、参考図です。設計条件、周辺環境等により着陸帯の大きさ、仕様等が異なります。この図を利用し問題が生じても弊社は、責任を負いません。　問い合わせ先TEL：03-5402-6810　SAMPLE

東京都47920号一級建築士事務所
エアロファシリティー株式会社
承認 東條　担当 東條　製図 田中

特記　▷
訂正

縮尺	件名	図面番号
A3版 1:10,1:40,1:50	飛行場外離着陸場（病院） キャットウォークタイプ	場外キー03
完成年月日 18.04.23	図面名称 詳細図	(2−a−03)

風向灯付風向指示器

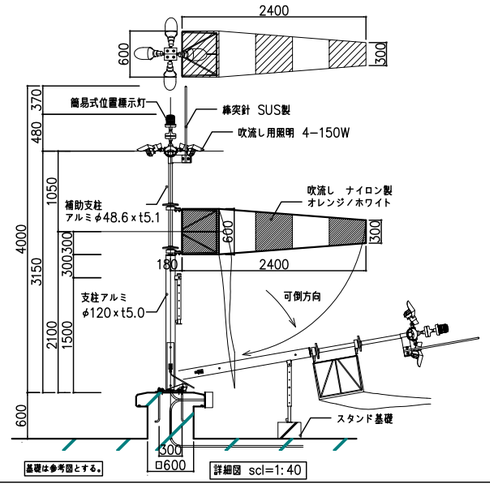

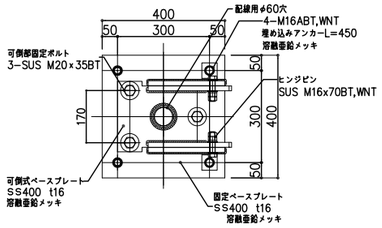

仕様：
入力電源：AC100V
マスト ：アルミニウム アクリル焼付塗装
主支柱 径=120mm 副支柱 径=48.6mm
高さ=約4.0m
ソック ：ナイロン製 開口=600mm 出口=300mm
オレンジ/ホワイト 又は ホワイト/オレンジ
風向灯 ：投光用バルブ 150W×4 口金=E26
重量 ：約92kg
電源ケーブル識別：L=BLK
N=WHT
EARTH=GRN/YEL
注）設置条件によりポールの高さ変更あり

※ エアロファシリティー社（日本製） Model AFシリーズ 同等品

簡易式位置標示灯

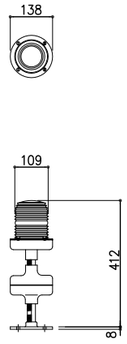

※風向灯付風向指示器上部に設置する。

仕様：
入力電源：AC100V
レンズマウント：アルミダイキャスト
レンズ：白色 HEART RESISTANT
ランプ：500W×1 ハロゲン
点滅出：30回/分
電気回路：集積回路
重 量：4kg
光 度：3950cd
備 考：白色閃光型

※ Downing社（アメリカ製）
Model 1800 同等品

遠隔操作受信機

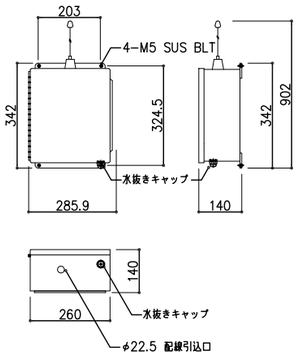

※ヘリポート脱落防止施設に設置する。

仕様：
入力電圧：AC100V
周波数 ：V. H. F. 123.05MHz
通達距離：20Miles（32.2Km）以上
ケース ：SUS 耐環境
備 考：5回クリック→点灯
7回クリック→消灯 または15分で自動消灯

※ Downing社（アメリカ製） Model 1200 同等品

境界灯付着陸区域照明灯

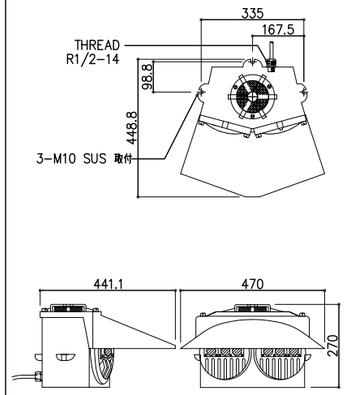

仕様：
入力電源：AC100V
ランプ ：FLOODLAMP LED60W×2
PERIMETERLAMPS 2.8W Incandescent
ケース ：アルミダイキャスト
レンズ ：Non Breakable Lean レンズ
レンズガード：アルミダイキャスト
重 量：約17.3kg
引出リード線：約400mm
L=BLK
N=WHT
CHASSIS GND=YEL/GRN
光 度 ：5800カンデラ（着陸区域照明灯）
24カンデラ（境界灯）

※ Downing社（アメリカ製） Model 702LED 同等品

境界灯・境界誘導灯

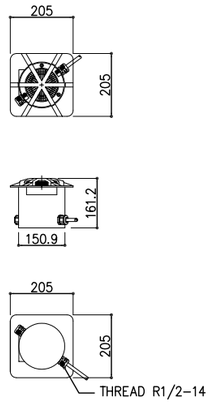

仕様：
入力電源：AC100V
ランプ ：2.8W (LED)
ケース ：アルミダイキャスト
レンズ ：航空黄（境界灯）、航空緑（境界誘導灯）
レンズガード：アルミダイキャスト
重 量：約 5.0 kg
引出リード線：約 400mm
引出リード線：約400mm
L=BLK、N=WHT
CHASSIS GND=YEL/GRN
光 度 ：24カンデラ（境界灯）
12カンデラ（境界誘導灯）

※ Downing社（アメリカ製）
Model 1601 LED 同等品

進入角指示灯

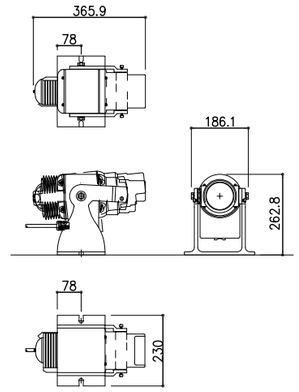

仕様：
入力電源：AC100V
ランプ ：LED 60W
レンズ ：3色（緑・黄・赤）
ケース ：アルミダイキャスト
重 量：8 kg

※ Downing社（アメリカ製）Model 800 同等品

インターホン

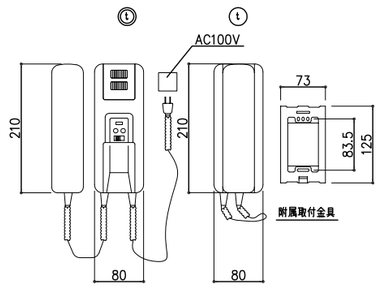

仕様：
電 源：AC100VDC
消費電力：最大 2W 待受 0.5W
通話方式：電話形同時通話
呼出音 ：電子発信音（音量調整不可）
形 状：壁取付形
材 質：HIPS樹脂
カラー ： エッグホワイト
通達距離：700m/0.65mm
重 量：親機 410g /子機 280g

風向風速デジタル指示器

参考図

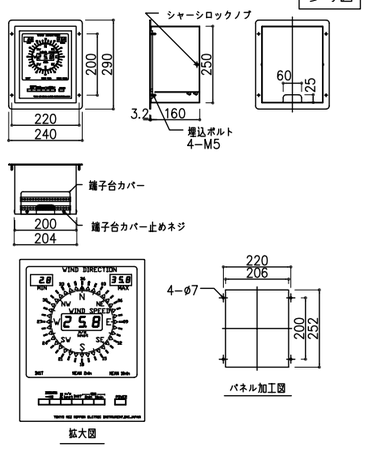

仕様：
電 源：AC100V±10% 50/60Hz
形 式：CPU処理方式
入 力：カレントループ：256bit/sec（風向風速信号）
表示範囲：風向：36方位、風速：0~90.0m/s
表示内容：モード切換スイッチによる
測定範囲：風向：全方位、風速：0~60m/s
測定精度：風向：±5°以内
風速：10m/s以下±0.5m/s以内
10m/sを超えて±0.5%以内

※ 日本エレクトリック・インスルメント社（日本製） N−262D 同等品

2線式風向風速発信器

参考図

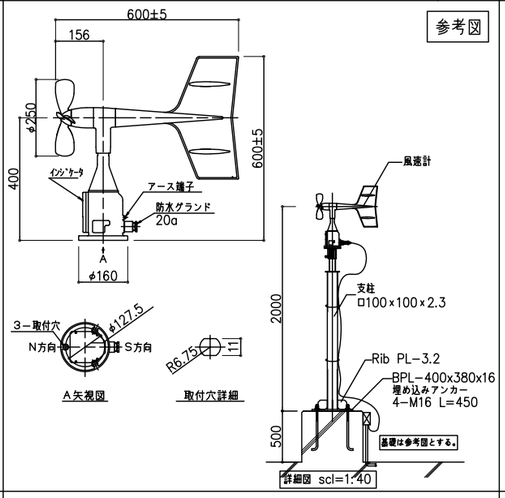

※ 日本エレクトリック・インスルメント社（日本製） WS−BN6ST 同等品

ヘリポート照明遠隔操作パネル

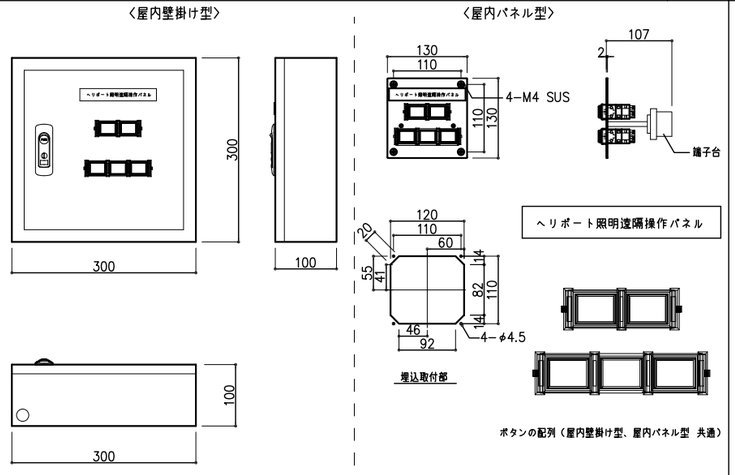

仕様：
入 力：DC24V
ボディ：SUS 厚さ t=1.5
カバー：SUS 厚さ t=1.5
ベース：鋼板基板 厚さ t=1.6
色 彩：ライトベージュ（5Y7/1）
又は クリーム（2.5Y9/1）
重 量：2.3kg
パイロットランプ：LED

仕様：
入 力：DC24V
材 質：SUS
塗 装：基準−SUS＝ヘアーライン仕上
パイロットランプ：LED

注） 設置条件により屋内壁掛け型 又は、屋内パネル型の選択が可能。
※ エアロファシリティー社（日本製） 同等品

通路照明

参考図

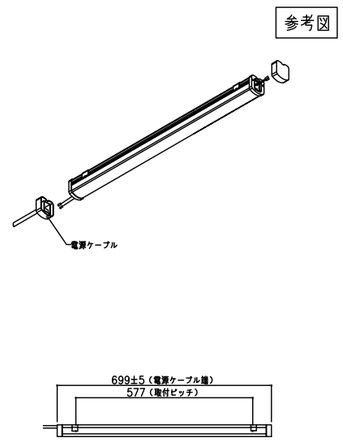

本体仕様：
入力電源：AC100V
カバー：アクリル樹脂
ランプ：11W LED【昼光色】
取付金物：SUS（付属）

◎この図は、参考図です。設計条件、周辺環境等により着陸帯の大きさ、仕様等が異なります。この図を利用し問題が生じても弊社は、責任を負いません。 問い合わせ先TEL：03-5402-6810 SAMPLE

東京都47920号一級建築士事務所
エアロファシリティー株式会社

承認	特記	訂正	縮尺	件名	図面番号
東條	▷		A3版 1:20	飛行場外離着陸場（病院） キャットウォークタイプ	場外キ−04
担当 東條 / 製図 田中			完成年月日 18.04.23	図面名称 ヘリポート照明設備姿図・系統図（1）	(2−a−04)

ヘリポート照明制御盤

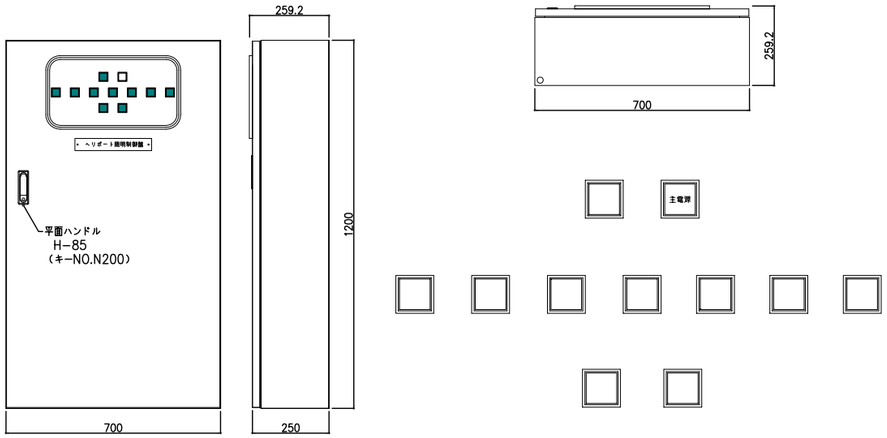

仕様：
扉　　：鋼板、厚さt=1.6
ボディ：鋼板、厚さt=1.6
メータパネル：鋼板、厚さt=1.6
カバー：鋼板、厚さt=1.6
ベース：鋼板、厚さt=2.3
色彩　：ライトベージュ（5Y7/1）
　　又は　クリーム（2.5Y9/1）
扉形式：密付片扉
設置　：屋内壁掛
重量　：約60.0kg
パイロットランプ：LED
備考　：コンセント1,500w×1箇所注）
注）設置条件により屋外壁掛に変更可

＊　エアロファシリティー社（日本製）　同等品

監視カメラ・監視カメラ用HDD

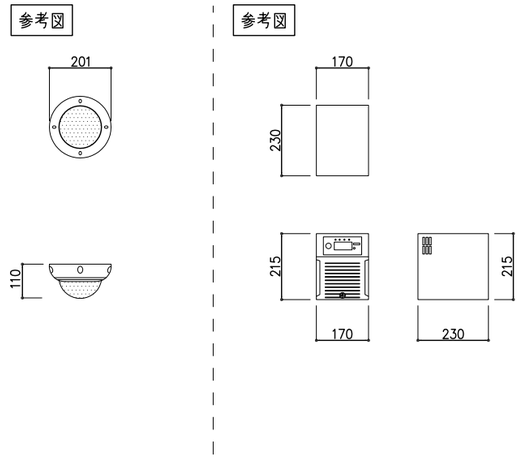

仕様：
重　量：約650g
電源供給：PoE
　　（IEEE802.3af）
　　MX30V
　　（MX-NPA-SET-JP等）
動作環境：屋外、IP65（-30℃～+60℃）
備考：広角/望遠、デイ/ナイト、180°パノラマのレンズが選択可能
　　マイク、スピーカー、赤外線パッシブセンサーを内蔵

仕様：
重　量：約8.0kg
対応OS：WindowsVista，XP,2000
　　MAC10.3.9以降
電　源：AC100V 50/60Hz

＊　MOBOTIX社（ドイツ製）　D-14同等品

＊　BUFFALO社（日本製）　TeraStation同等品

ヘリポート照明制御盤　結線図

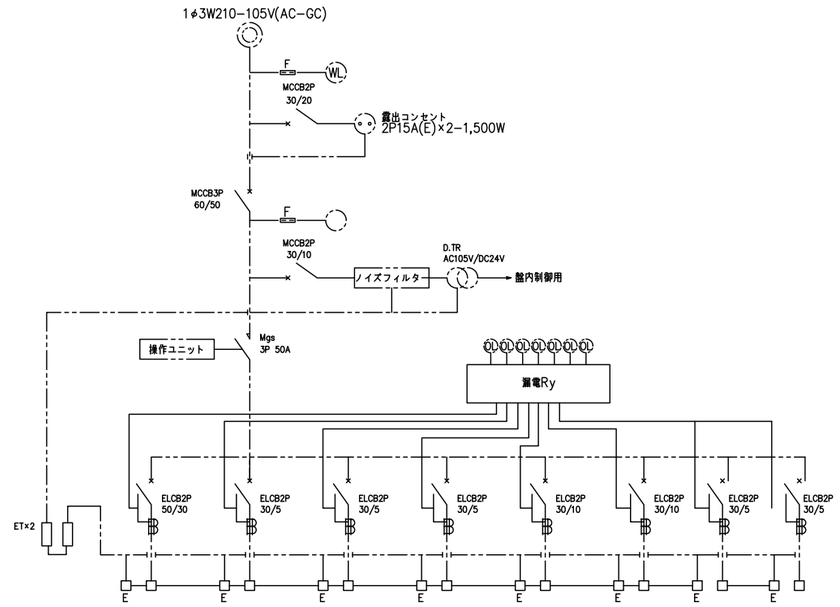

負荷名称	境界灯付着陸区域照明灯	境界灯	境界誘導灯	進入角指示灯	位置標示灯	風向灯付風向指示器	遠隔操作受信機	通路照明
負荷番号	1	2	3	4	5	6	7	8
容量	736.8W	11.2W	22.4W	100W	500W	600W	5W	202.5W

ヘリポート照明装置電気系統

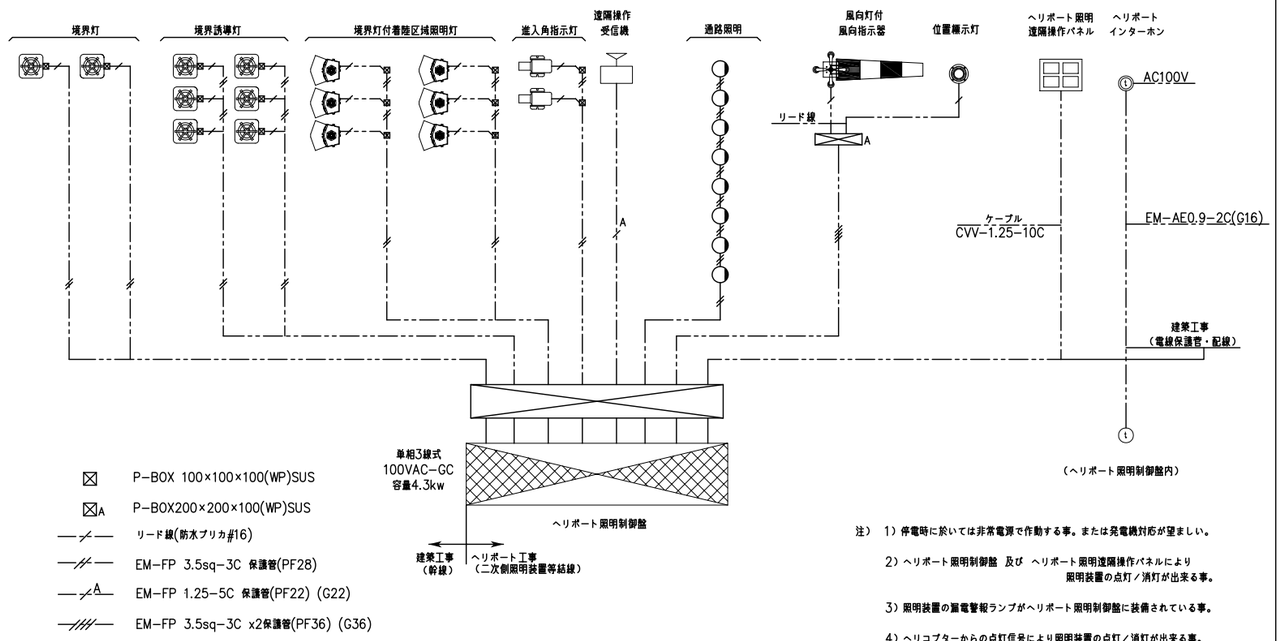

注）1）停電時に於いては非常電源で作動する事。または発電機対応が望ましい。

2）ヘリポート照明制御盤　及び　ヘリポート照明遠隔操作パネルにより
　　照明装置の点灯／消灯が出来る事。

3）照明装置の遠電警報ランプがヘリポート照明制御盤に装備されている事。

4）ヘリコプターからの点灯信号により照明装置の点灯／消灯が出来る事。

監視カメラ・風向風速計　電気系統

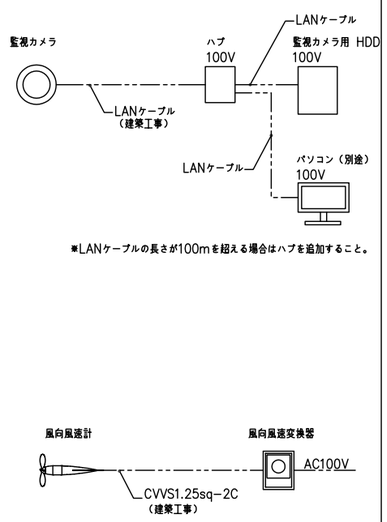

＊LANケーブルの長さが100mを超える場合はハブを追加すること。

電気負荷表

ヘリポート設置装置名	電力／ea	装備数	合計電力
ヘリポート照明制御盤	350W	1	350W
境界灯	2.8W	2	5.6W
境界誘導灯	2.8W	6	16.8W
境界灯付着陸区域照明灯	122.8W	6	736.8W
進入角指示灯	50W	2	100W
位置標示灯	500W	1	500W
風向灯付風向指示器	600W	1	600W
遠隔操作受信機	5W	1	5W
インターホン	2W	1	2W
コンセント	1500W	1	1500W
ヘリポート照明遠隔操作パネル	–	1	–
通路照明	22.5W	8	180W
		合計	3996.2W

◎この図は、参考図です。設計条件、周辺環境等により着陸帯の大きさ、仕様等が異なります。この図を利用し問題が生じても弊社は、責任を負いません。

問い合わせ先TEL:03-5402-6810 SAMPLE

東京都47920号一級建築士事務所
エアロファシリティー株式会社

承認	特記	訂正	縮尺	件名	図面番号
東條	▷		A3版 1:20	飛行場外離着陸場（病院）　キャットウォークタイプ	場外キー05
担当 東條　製図 田中			完成年月日 18.04.23	図面名称 ヘリポート照明設備姿図・系統図（2）	(2-a-05)

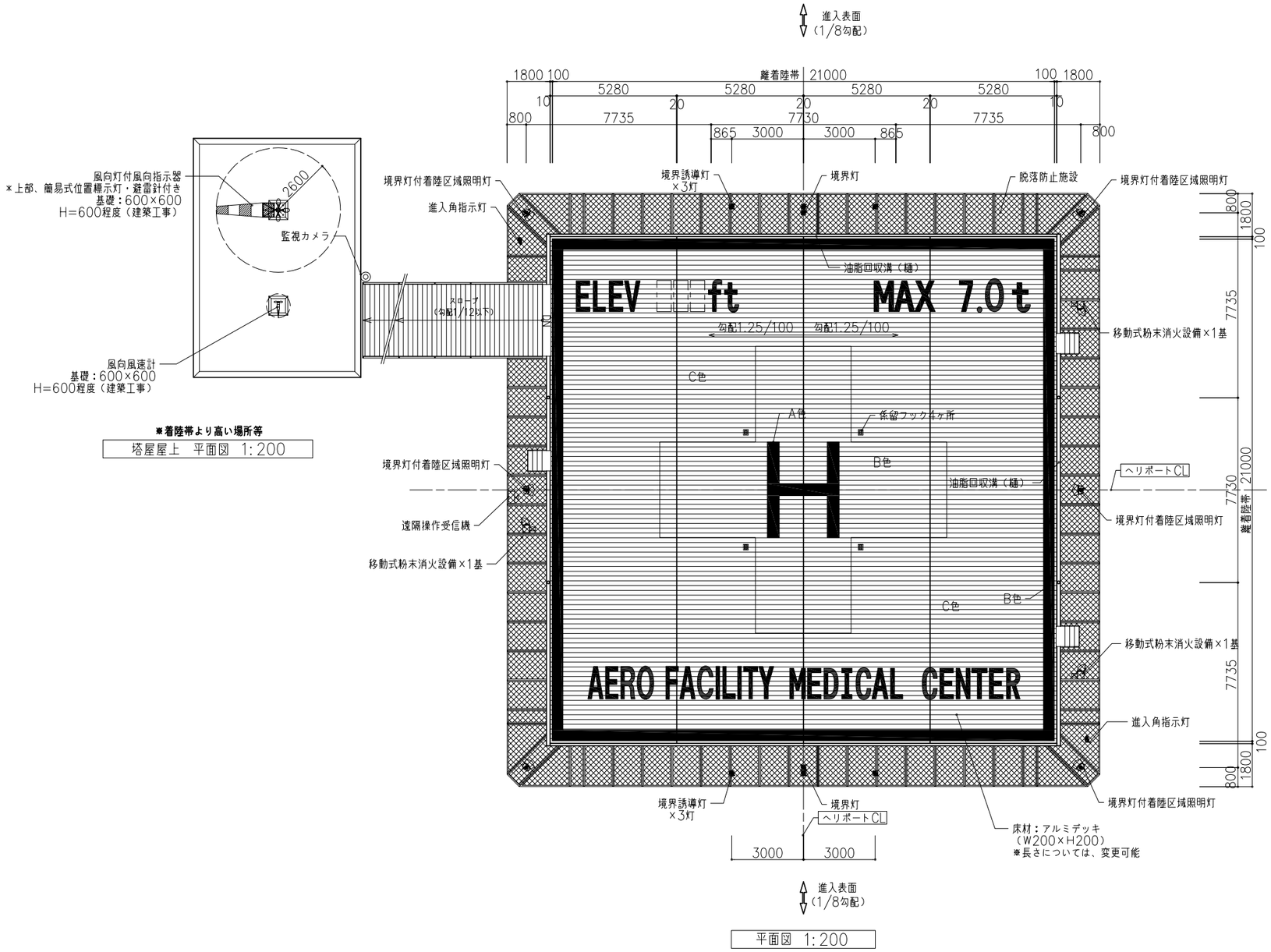

＊着陸帯より高い場所等

塔屋屋上　平面図 1:200

平面図 1:200

『飛行場外離着陸場』　設置基準		
1.離着陸帯	長さ	……使用機の全長の1.2倍以上
	巾	……使用機の全巾の1.2倍以上
	表面	……十分に平坦、
		……最大縦断勾配　2%
		……最大横断勾配　2.5%
	構造	……使用上の運航に十分耐える強度を有するもの
2.進入区域	進入表面勾配	……着陸方向　1/8
及び進入表面勾配		同表面の上に出る高さの物件がないこと。
3.転移表面	転移表面勾配	……着陸方向　1/1
		ただし各辺から外側にそれぞれ10ｍまでの
		範囲内は1/2の勾配を有する表面上に出る
		高さの物件が無いこと。
4.航空灯火	風向灯付風向指示器	‥夜間において少なくても300ｍ上空から風向指示器
		の指示する方向が明瞭に視認できるような照明を有
		するものを設置すること。
	着陸区域照明灯	……離着陸地帯の周辺であって、航空機の航行に障害と
		ならない場所に設置すること。
	境界灯	……離着陸地帯の境界線から1.5ｍ以内で15ｍ以下の
		ほぼ等間隔に8個以上設置すること。
	境界誘導灯	……離着陸経路と離着陸地帯の境界線とが交差する付近
		から6ｍ以内で経路に直交する直線上に離着陸経路
		に対し対称に3ｍ以下のほぼ等間隔に3灯以上設置
		すること。
航空灯火（推奨）	飛行場灯台	……周囲の状況から位置の確認が困難な場合に必要。
		＊簡易式位置標示灯でも可。
	進入角指示灯	……着陸の安全を確保するための場合に必要。
5.その他施設（推奨）	風向風速計	……地上からの支援が必要な場合に設置。
	監視カメラ	……必要と認められる場合に設置。
		（病院ネットワークカメラ）
	係留フック	……必要に応じて設置。

■航空灯火等

凡　例	名　称
	簡易式位置標示灯
	進入角指示灯
	風向灯付風向指示器
	境界灯付着陸区域照明灯
	境界灯
	境界誘導灯
	風向風速計
	遠隔操作受信機
	ヘリポート照明制御盤
	監視カメラ

※遠隔操作パネル、風速計デジタル表示器は防災センターや守衛室に設置
※離着陸経路が180°では無い場合、境界誘導灯は「3灯＋5灯」が必要

■ 施設名称

1300 AERO FACILITY MEDICAL CENTER 650

■ 標高指示

1300 ELEV □□□ft 550

■ 最大荷重表示

1300 MAX 7.0t 650

＊最大荷重表示、標高表示、施設名称については協議の上決定する。

塗装工程

1. 下地ケレン清掃
2. 下地洗浄
3. 下塗プライマー
4. 中・上塗仕上（2回塗布）
5. 白十字部分　中・上塗仕上（2回塗布）
6. Hマーク　仕上
7. 外周ライン　仕上
8. 文字　仕上

塗装材料

アクリルウレタン系・ノンスリップ塗装

凡例

A色：赤色
（G07−40X近似色）
B色：白色
（GN−95）
C色：協議の上決定
文字：白色
（GN−95）
（日塗工2013年G版）

＊施設名称、配置については病院と協議の上決定する

◎この図は、参考図です。設計条件、周辺環境等により着陸帯の大きさ、仕様等が異なります。この図を利用し問題が生じても弊社は、責任を負いません。

問い合わせ先TEL：03-5402-6810 SAMPLE

東京都47920号一級建築士事務所
エアロファシリティー株式会社

承認	特記	訂正	縮尺	件名	図面番号
東條	▷		A3版　1:200	飛行場外離着陸場（病院）　斜めネット タイプ	場外斜−01
担当 東條　製図 田中			完成年月日 18.04.23	図面名称 平面図	（2−α−06）

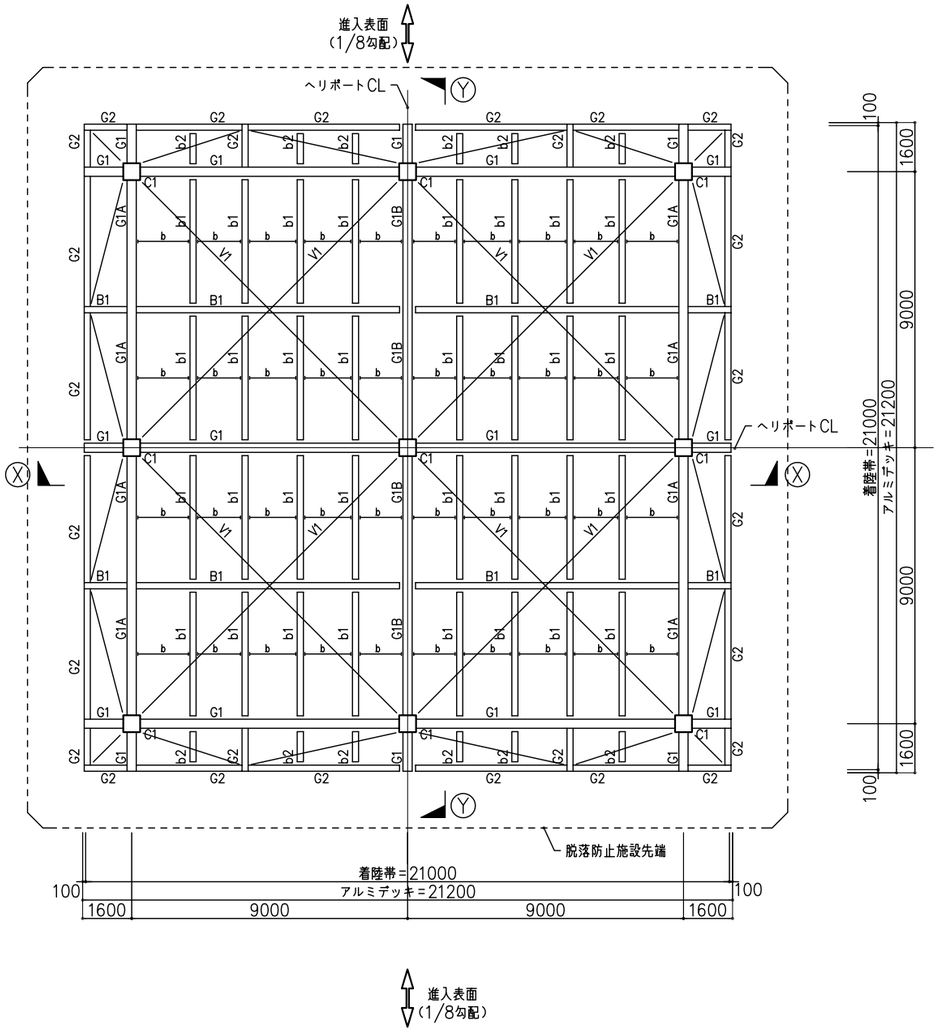

梁伏図 1:200

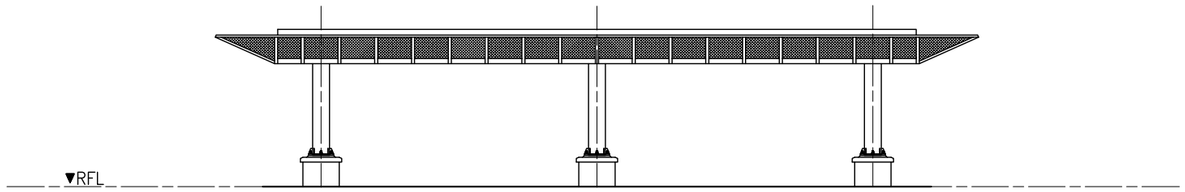

立面図 1:200

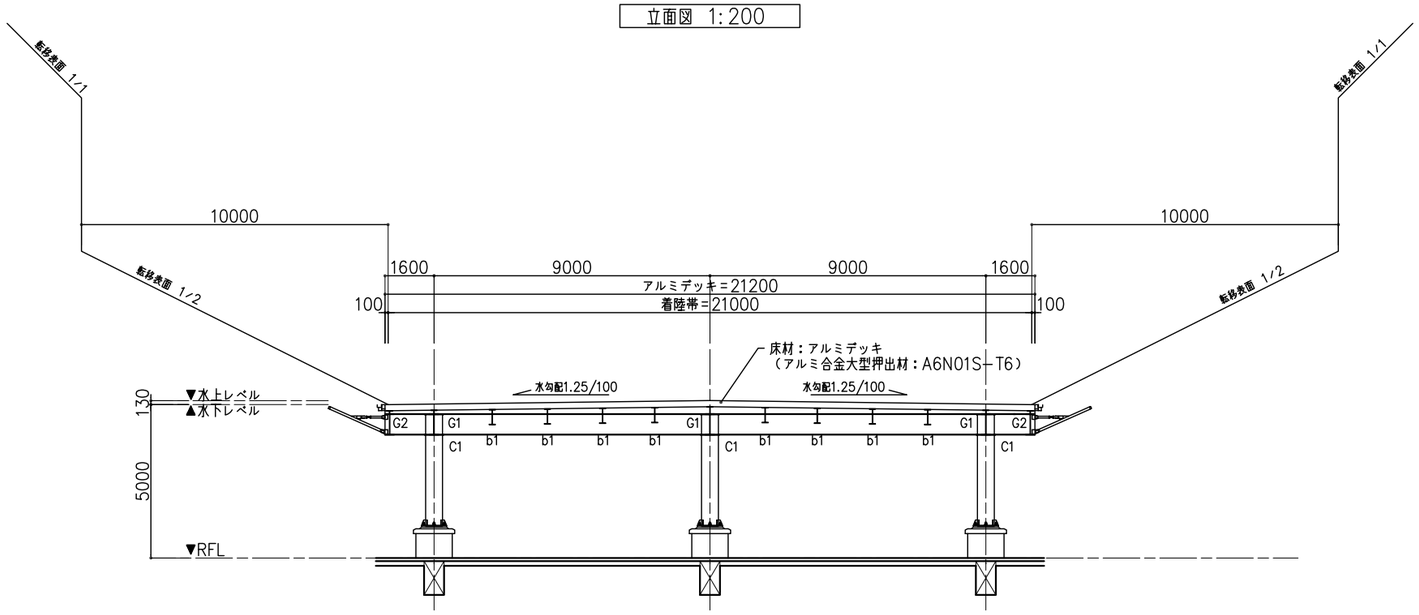

X−X 断面図 1:200

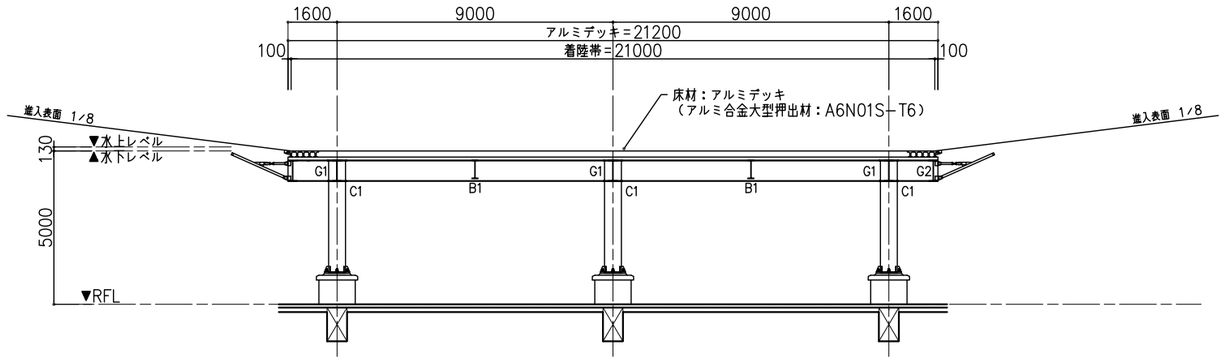

Y−Y 断面図 1:200

■参考資料（部材リスト）

部材リスト	
C1	□−550×550×25
G1	H−700×300×13×24
G1	H−700×300×13×24
G1A	H−700×300×13×24 CT−100×200×8×12
G1B	H−700×300×13×24 BT−230×200×9×12
G2	H−700×300×13×24
b1	H−500×200×10×16
b2	H−294×200×8×12
V1	L−75×75×12

注）メンバーはヘリポート形態、荷重条件、等により変わります。

◎この図は、参考図です。設計条件、周辺環境等により着陸帯の大きさ、仕様等が異なります。この図を利用し問題が生じても弊社は、責任を負いません。 問い合わせ先TEL:03-5402-6810 SAMPLE

東京都47920号一級建築士事務所
エアロファシリティー株式会社
承認 東條
担当 東條 製図 田中

特記	訂正	縮尺	件名	図面番号
▷		A3版 1:200	飛行場外離着陸場（病院） 斜めネットタイプ	場外斜−02
		完成年月日 18.04.23	図面名称 梁伏図・立面図・断面図	(2−o−07)

アルミデッキ（クランプ固定）詳細図　S=1/10

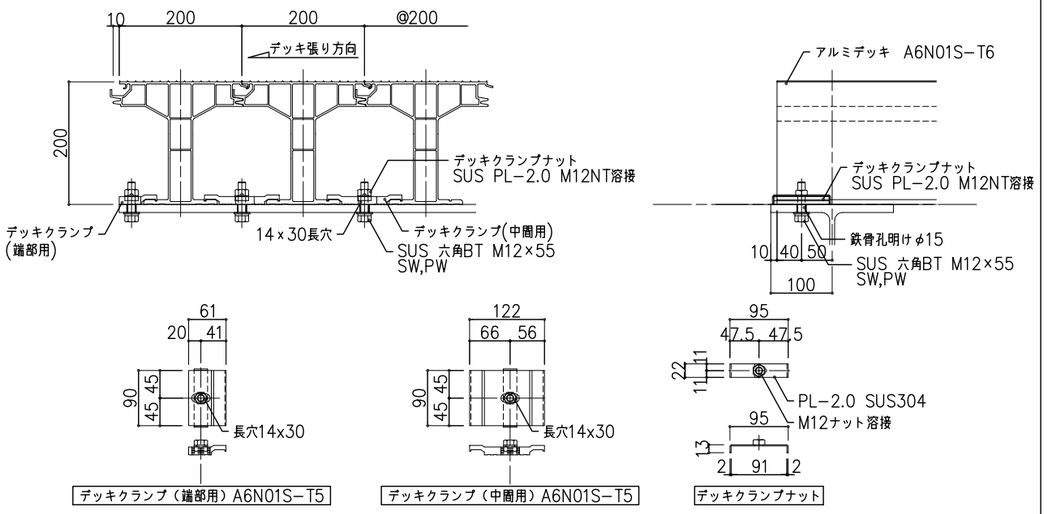

アルミデッキ（ボルト固定）詳細図　S=1/10

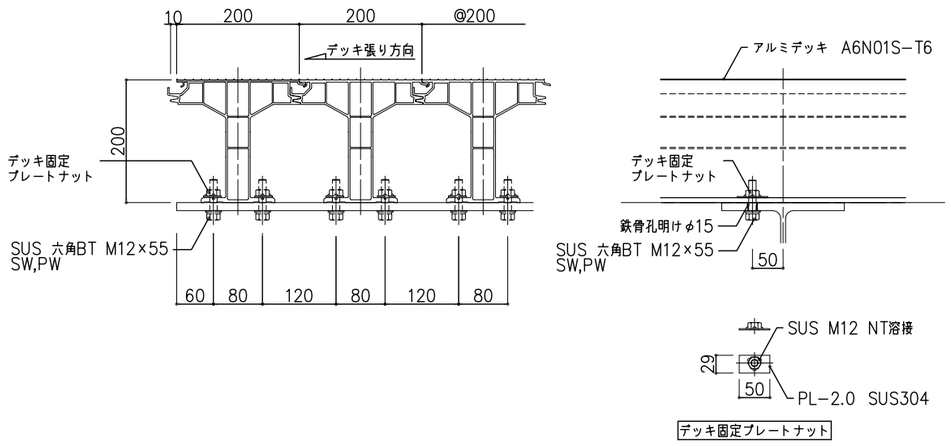

油脂回収溝（樋）詳細図　S=1/10

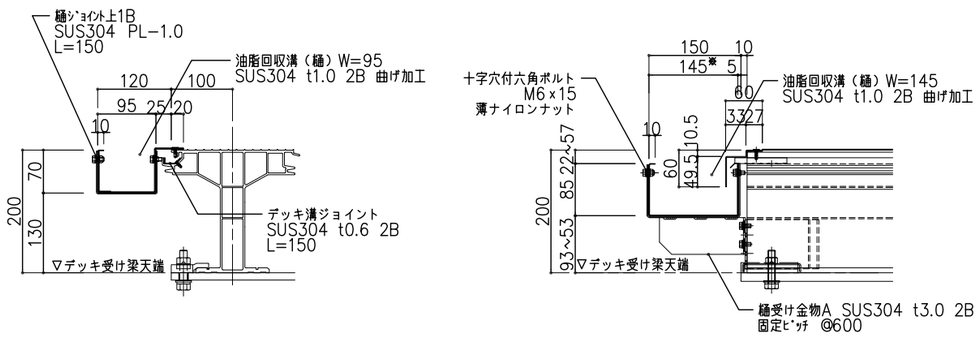

※ 寸法は降雨強度による

油水分離槽詳細図　S=1/50

注）タンク容量については離着陸機種の選定による

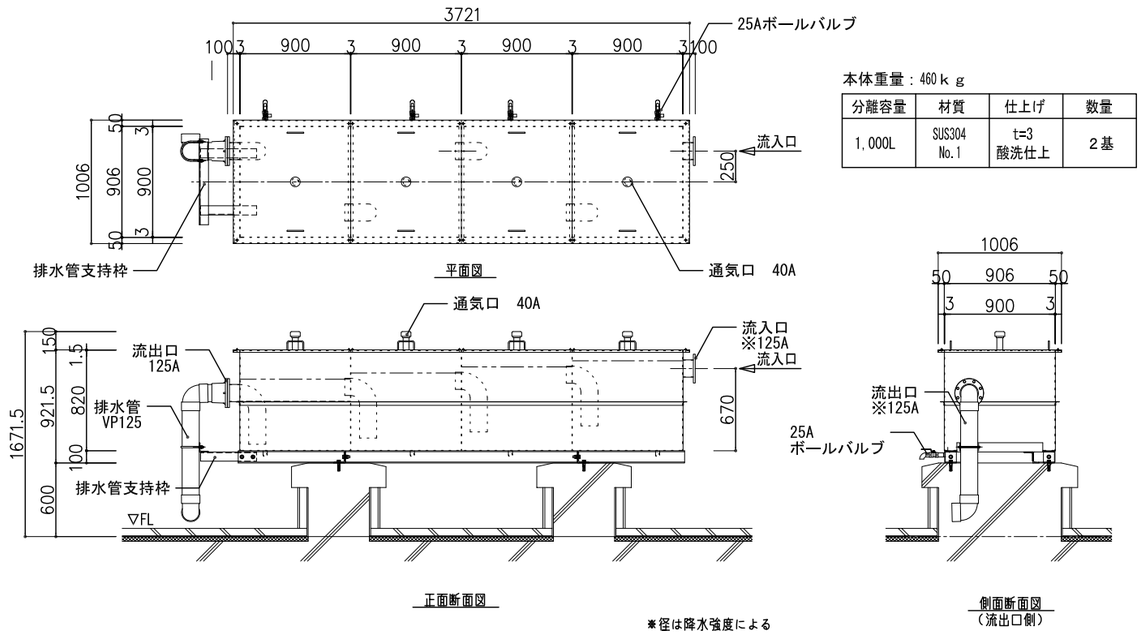

本体重量：460ｋｇ

分離容量	材質	仕上げ	数量
1,000L	SUS304 No.1	t=3 酸洗仕上	2基

※径は降水強度による

断面詳細図　S=1/NON

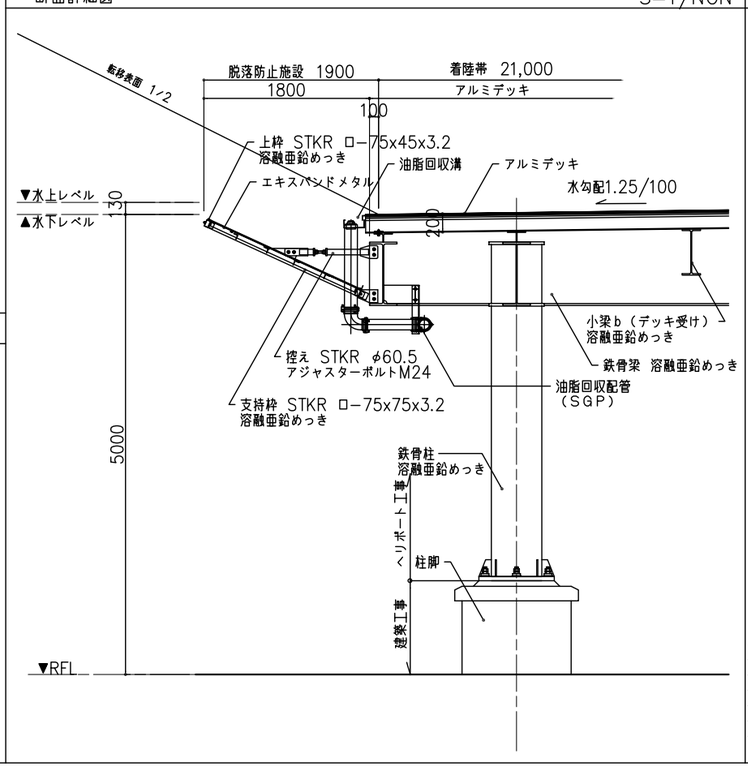

移動式粉末消火設備　S=1/40

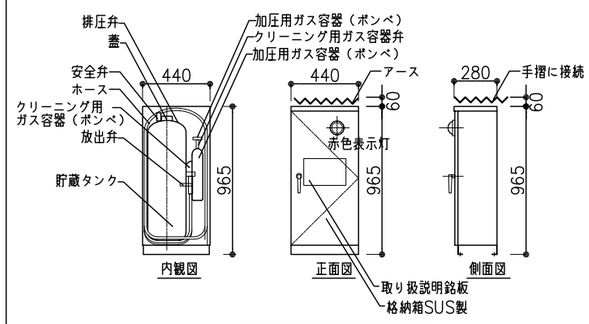

移動式消火器姿図

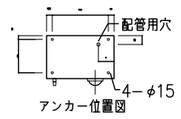

アンカー位置図

危険物設置基準対応型
適合薬剤：第4～1号
（第三種消火薬剤 リン酸アンモニウム90%以上含有）

対応銘板詳細

格納箱	構造	前面片開き方式
	塗装色	マンセル7.5R4/14
	表示灯	AC100V 2W（赤色）

仕様　移動式粉末消火設備　S−HDA−75EC（危険物対応型）

規格	安全センター認定品	充填薬剤	第4～1号 粉末（ABC）33.0kg	本体容器塗色	赤色合成樹脂焼付塗装
形式承認番号	C−437号	本体容器	鉄製t=3.2mm・内容量38L（安全弁付き）	ホース	ゴム製（SBR）20m
総質量	約90ｋｇ	起動方式	手動起動	CO2加圧用 容器内容積	加圧用1.25L・クリーニング用1.0L
全高	約965ｍｍ	放射時間・距離	約65秒（28ｋｇ/min）（20℃） 8~10ｍ（20℃）	ガス容器 ガスの重量	加圧用750ｇ・クリーニング用660ｇ
全巾	約440ｍｍ			ノズル	ポールパイプ式 φ8.9ｍｍ
全高	約280mm	使用温度範囲	−20℃~+40℃	耐圧試験圧力値	3.00MPa

◎この図は、参考図です。設計条件、周辺環境等により着陸帯の大きさ、仕様等が異なります。この図を利用し問題が生じても弊社は、責任を負いません。　問い合わせ先TEL：03-5402-6810　SAMPLE

東京都47920号一級建築士事務所
エアロファシリティー株式会社

承認 東條	特記 ▷	訂正	縮尺 A3版 1:10,1:40,1:50
担当 東條　製図 田中			完成年月日 18.04.23

件名：飛行場外離着陸場（病院）　斜めネットタイプ

図面名称：詳細図

図面番号：場外斜−03（2−a−08）

風向灯付風向指示器

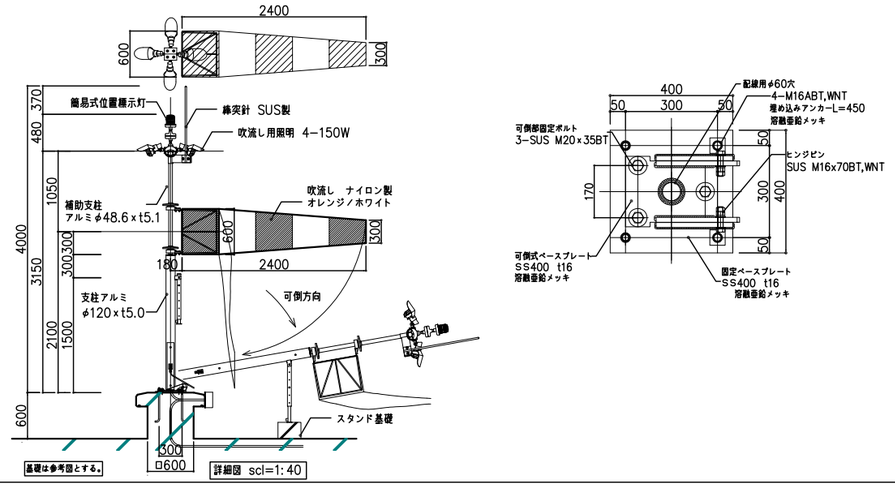

仕様：
入力電原：AC100V
マスト ：アルミニウム アクリル焼付塗装
主支柱 径=120mm 副支柱 径=48.6mm
高さ=約4.0m
ソック ：ナイロン製 開口=600mm 出口=300mm
オレンジ/ホワイト 又は ホワイト/オレンジ
風向灯 ：投光用バルブ 150W×4 口金=E26
重量 ：約92kg
電源ケーブル識別：L=BLK
N=WHT
EARTH=GRN/YEL
注）設置条件によりポールの高さ変更あり

※ エアロファシリティー社（日本製） Model AFシリーズ 同等品

簡易式位置標示灯

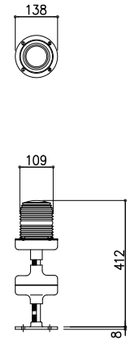

※風向灯付風向指示器上部に設置する。

仕様：
入力電原：AC100V
レンズマウント：アルミダイキャスト
レンズ：白色 HEART RESISTANT
ランプ：500W×1 ハロゲン
点滅出：30回/分
電気回路：集積回路
重 量：4kg
光 度：3950cd
備 考：白色閃光型

※ Downing社（アメリカ製）
Model 1800 同等品

遠隔操作受信機

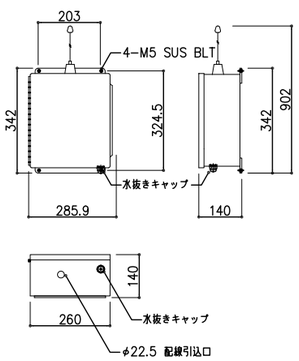

仕様：
入力電圧：AC100V
周波数 ：V. H. F. 123.05MHz
通達距離：20Miles（32.2Km）以上
ケース ：SUS 耐環境
備 考：5回クリック→点灯
7回クリック→消灯 または15分で自動消灯

※ Downing社（アメリカ製） Model 1200 同等品

境界灯付着陸区域照明灯

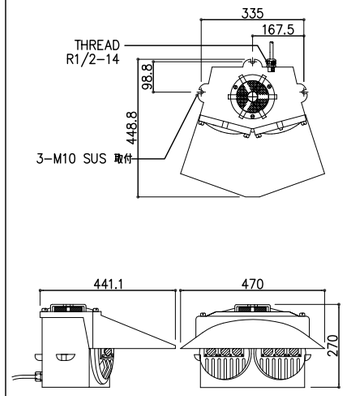

仕様：
入力電原：AC100V
ランプ ：FLOODLAMP LED60W×2
PERIMETERLAMPS 2.8W Incandescent
ケース ：アルミダイキャスト
レンズ ：Non Breakable Lean レンズ
レンズガード：アルミダイキャスト
重 量：約17.3kg
引出リード線：約400mm
L=BLK
N=WHT
CHASSIS GND=YEL/GRN

※ Downing社（アメリカ製） Model 702LED 同等品

境界灯・境界誘導灯

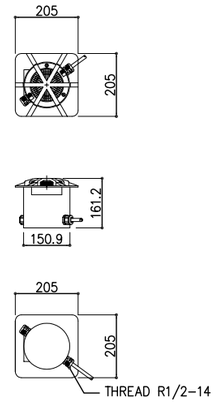

仕様：
入力電原：AC100V
ランプ ：2.8W（LED）
ケース ：アルミダイキャスト
レンズ ：航空黄（境界灯）、航空緑（境界誘導灯）
レンズガード：アルミダイキャスト
重 量：約 5.0 kg
引出リード線：約 400mm
引出リード線：約400mm
L=BLK、N=WHT
CHASSIS GND=YEL/GRN

※ Downing社（アメリカ製）
Model 1601 LED 同等品

進入角指示灯

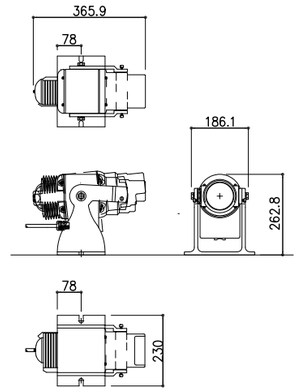

仕様：
入力電原：AC100V
ランプ ：LED 60W
レンズ ：3色（緑・黄・赤）
ケース ：アルミダイキャスト
重 量：8 kg

※ Downing社（アメリカ製）Model 800 同等品

インターホン

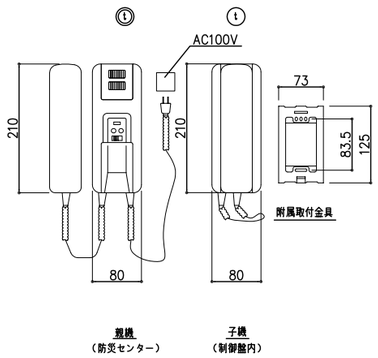

仕様：
電 源：AC100VDC
消費電力：最大 2W 待受 0.5W
通話方式：電話形同時通話
呼出音 ：電子発信音（音量調整不可）
形 状：壁取付形
材 質：HIPS樹脂
カラー ： エッグホワイト
通達距離：700m/0.65mm
重 量：親機 410g /子機 280g

風向風速デジタル指示器

参考図

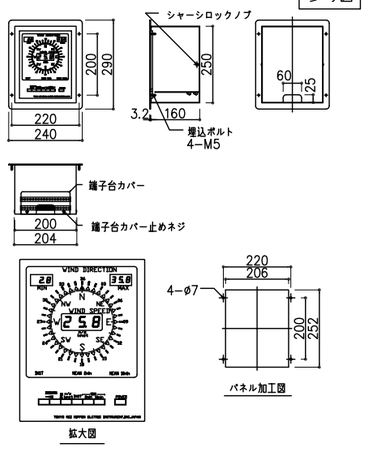

仕様：
電 源：AC100V±10% 50/60Hz
形 式：CPU処理方式
入 力：カレントループ：256bit/sec（風向風速信号）
表示範囲：風向：36方位、風速：0~90.0m/s
表示内容：モード切換スイッチによる
測定範囲：風向：全方位、風速：0~60m/s
測定精度：風向：±5°以内
風速：10m/s以下±0.5m/s以内
10m/sを超えて±0.5%以内

※ 日本エレクトリック・インスルメント社（日本製） N−262D 同等品

2線式風向風速発信器

参考図

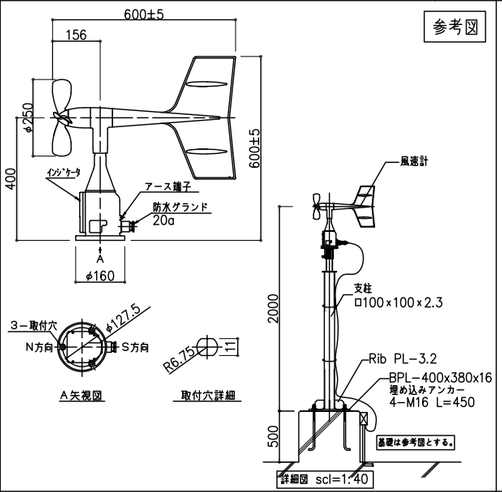

※ 日本エレクトリック・インスルメント社（日本製） WS−BN6ST 同等品

ヘリポート照明遠隔操作パネル

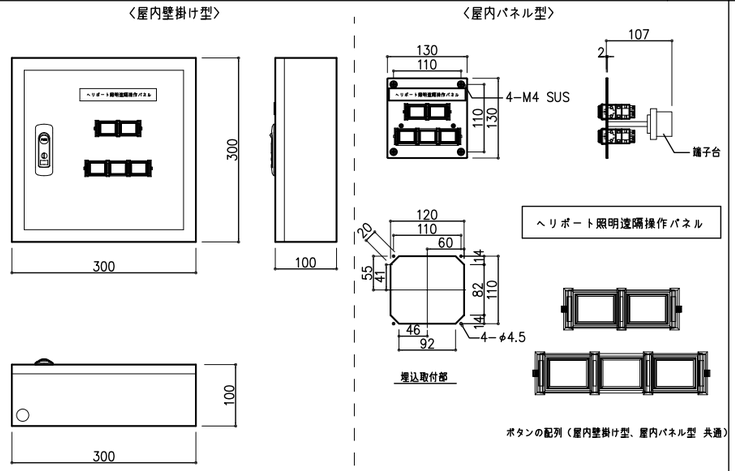

仕様：
入 力：DC24V
ボディ：SUS 厚さ t=1.5
カバー：SUS 厚さ t=1.5
ベース：鋼板基板 厚さ t=1.6
色 彩：ライトベージュ（5Y7/1）
又は クリーム（2.5Y9/1）
重 量：2.3kg
パイロットランプ：LED

仕様：
入 力：DC24V
材 質：SUS
塗 装：基準−SUS＝ヘアーライン仕上
パイロットランプ：LED

注） 設置条件により屋内壁掛け型 又は、屋内パネル型の選択が可能。
※ エアロファシリティー社（日本製） 同等品

通路照明

参考図

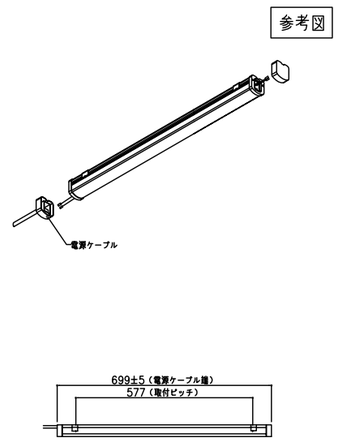

本体仕様：
入力電原：AC100V
カバー：アクリル樹脂
ランプ：11W LED【昼光色】
取付金物：SUS（付属）

◎この図は、参考図です。設計条件、周辺環境等により着陸帯の大きさ、仕様等が異なります。この図を利用し問題が生じても弊社は、責任を負いません。

問い合わせ先TEL：03-5402-6810 SAMPLE

東京都47920号一級建築士事務所
エアロファシリティー株式会社

承認	特記	訂正	縮尺	件名	図面番号
東條	▷		A3版 1:20	飛行場外離着陸場（病院） 斜めネットタイプ	場外斜−04
担当 東條 / 製図 田中			完成年月日 18.04.23	図面名称 ヘリポート照明設備姿図・系統図（1）	(2−a−09)

ヘリポート照明制御盤

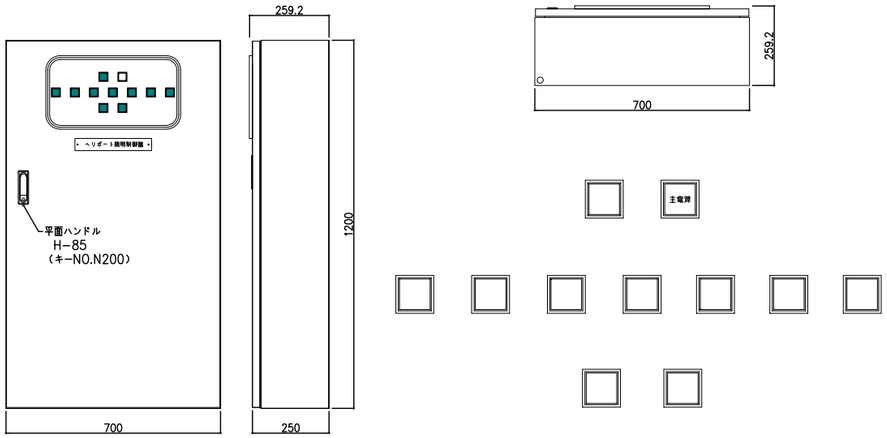

仕様：
扉　　：鋼板、厚さt=1.6
ボディ：鋼板、厚さt=1.6
メータパネル：鋼板、厚さt=1.6
カバー：鋼板、厚さt=1.6
ベース：鋼板、厚さt=2.3
色彩　：ライトベージュ（5Y7/1）
　　又は　クリーム（2.5Y9/1）
扉形式：密付片扉
設置　：屋内壁掛
重量　：約60.0kg
パイロットランプ：LED
備考　：コンセント1,500w×1箇所
注）設置条件により屋外壁掛に変更可

※　エアロファシリティー社（日本製）　同等品

監視カメラ・監視カメラ用HDD

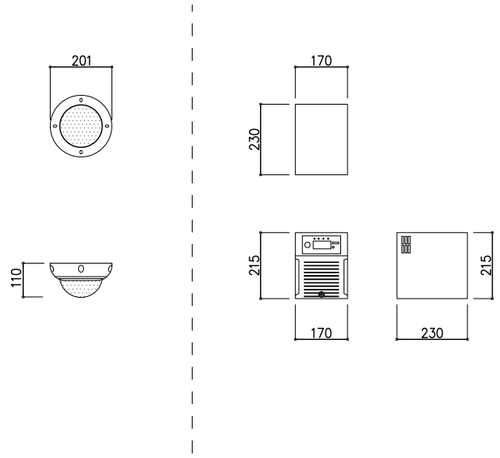

仕様：
重　量：約650g
電源供給：PoE
　　（IEEE802.3af）
　　MX30V
　　（MX-NPA-SET-JP等）
動作環境：屋外、IP65（-30℃～+60℃）
備考：広角/望遠、デイ/ナイト、180°パノラマのレンズが選択可能
　　マイク、スピーカー、赤外線パッシブセンサーを内蔵

※　MOBOTIX社（ドイツ製）　D-14同等品

仕様：
重　量：約8.0kg
対応OS：WindowsVista，XP,2000
　　MAC10.3.9以降
電　源：AC100V　50/60Hz

※　BUFFALO社（日本製）　TeraStation同等品

ヘリポート照明制御盤　結線図

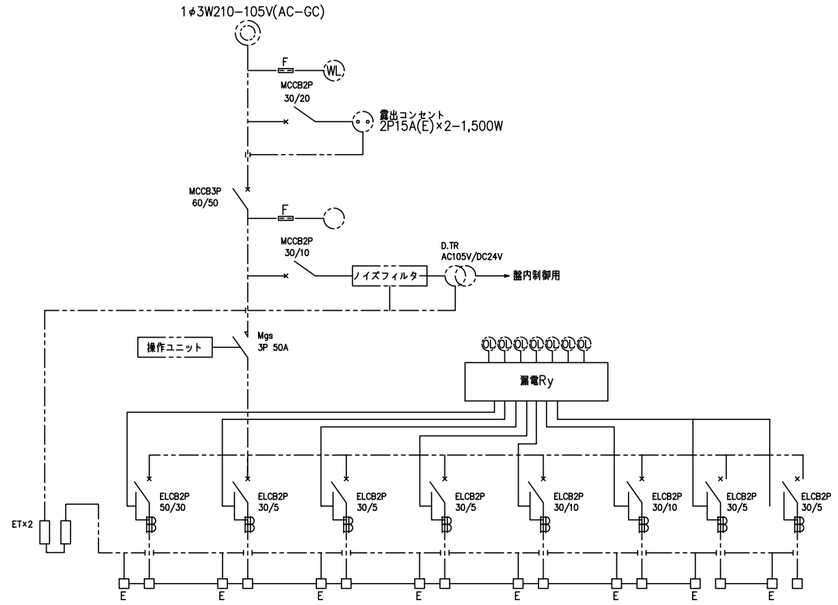

負荷名称	境界灯付着陸区域照明灯	境界灯	境界誘導灯	進入角指示灯	位置標示灯	風向灯付風向指示器	遠隔操作受信機	通路照明
負荷番号	1	2	3	4	5	6	7	8
容量	736.8W	11.2W	22.4W	100W	500W	600W	5W	202.5W

ヘリポート照明装置電気系統

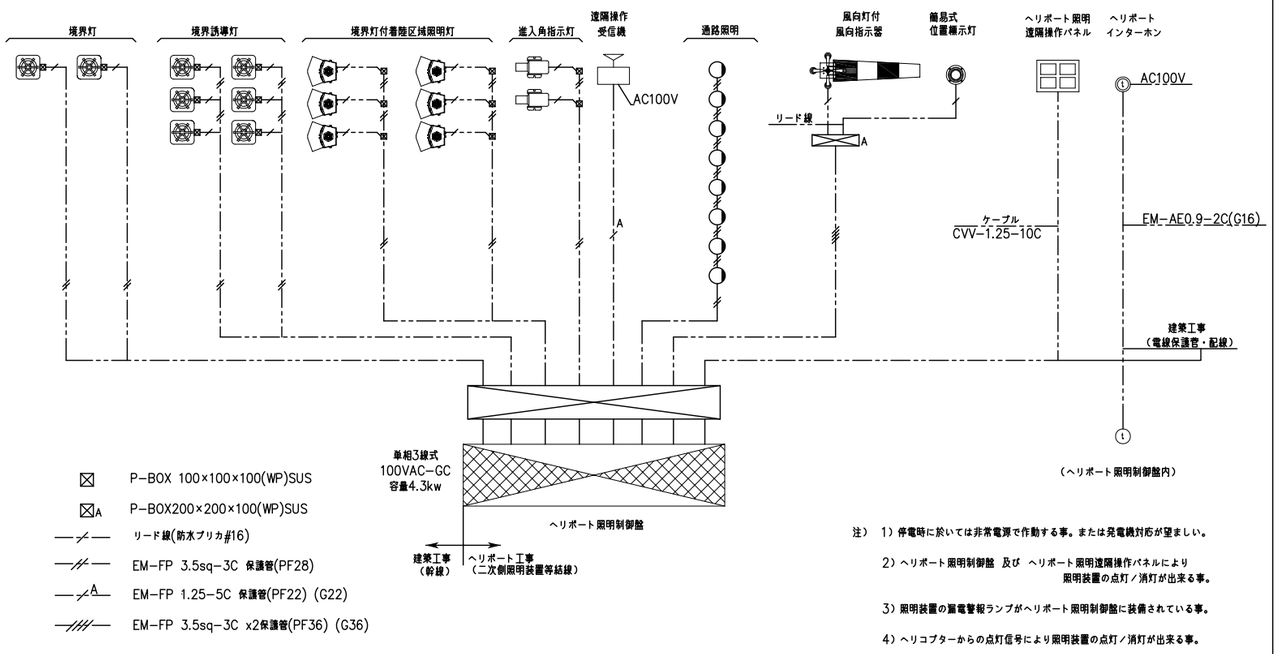

注）1）停電時に於いては非常電源で作動する事。または発電機対応が望ましい。
2）ヘリポート照明制御盤　及び　ヘリポート照明遠隔操作パネルにより
　　照明装置の点灯／消灯が出来る事。
3）照明装置の蓄電警報ランプがヘリポート照明制御盤に装備されている事。
4）ヘリコプターからの点灯信号により照明装置の点灯／消灯が出来る事。

監視カメラ・風向風速計　電気系統

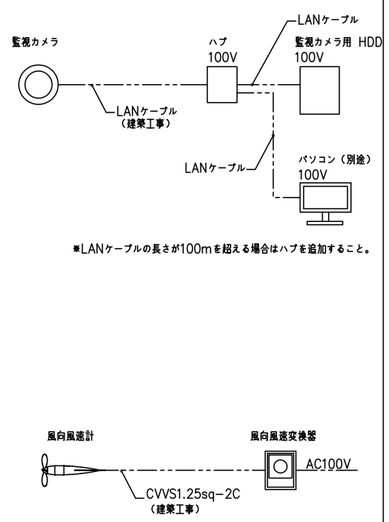

※LANケーブルの長さが100mを超える場合はハブを追加すること。

電気負荷表

ヘリポート設置装置名	電力／ea	装備数	合計電力
ヘリポート照明制御盤	350W	1	350W
境界灯	2.8W	2	5.6W
境界誘導灯	2.8W	6	16.8W
境界灯付着陸区域照明灯	122.8W	6	736.8W
進入角指示灯	50W	2	100W
位置標示灯	500W	1	500W
風向灯付風向指示器	600W	1	600W
遠隔操作受信機	5W	1	5W
インターホン	2W	1	2W
コンセント	1500W	1	1500W
ヘリポート照明遠隔操作パネル	–	1	–
通路照明	22.5W	8	180W
		合計	3996.2W

◎この図は、参考図です。設計条件、周辺環境等により着陸帯の大きさ、仕様等が異なります。この図を利用し問題が生じても弊社は、責任を負いません。

問い合わせ先TEL:03-5402-6810 SAMPLE

東京都47920号一級建築士事務所
エアロファシリティー株式会社

承認	特記	訂正	縮尺	件名	図面番号
東條	▷		A3版　1:20	飛行場外離着陸場（病院）　斜めネットタイプ	場外斜-05
担当 東條　製図 田中			完成年月日 18.04.23	図面名称 ヘリポート照明設備姿図・系統図（2）	(2-a-10)